诊断连接分布(5)

SD200-5

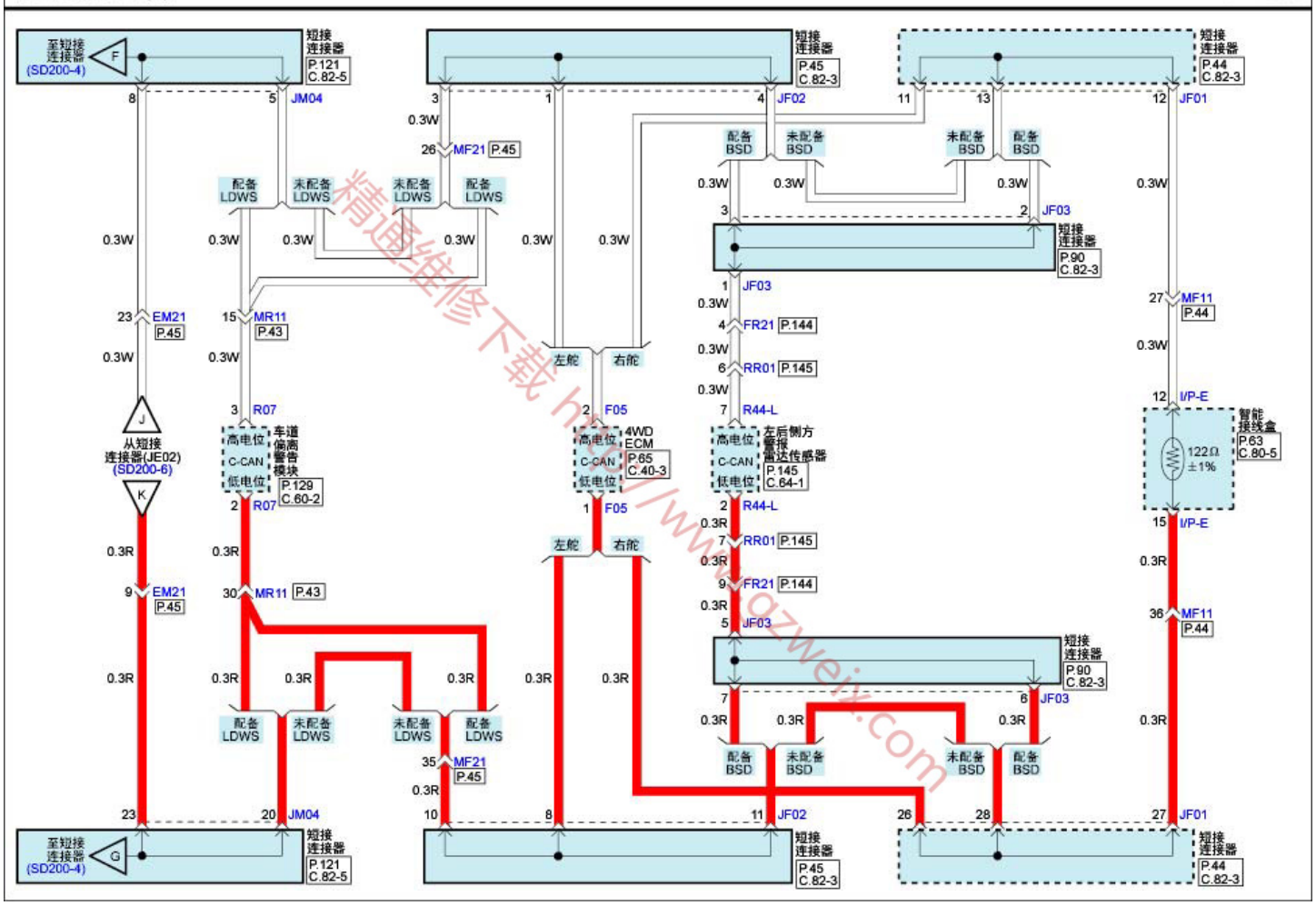

精通维修下载 http://www.qzweix.com